Rolf

CERTIFIÉ PAR CSTB NF ROBINETTERIE SANITAIRE — ACS CONFORMITÉ SANITAIRE — 10 GARANTIE

Référence : **501016505**

MITIGEUR THERMOSTATIQUE DE DOUCHE FACT'ORY - CARTOUCHE C3 - ROLF

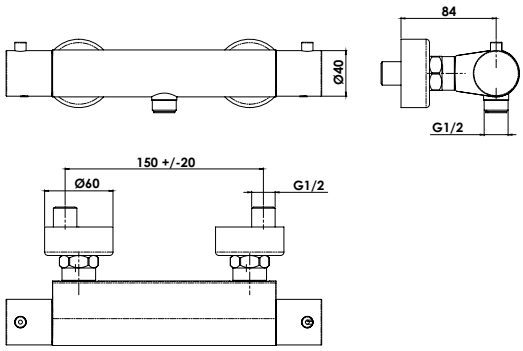

ECONOMIES D'ÉNERGIE ET D'EAU AVEC LA TECHNOLOGIE C3.

DESCRIPTION	Nickel brossé - Croisillons ABS - Cartouche monobloc C3 - Limiteur de débit réglable par tête 1/2 tour - Système économiseur d'eau - Butée de sécurité à 38°C - Livré avec raccords muraux Laiton chromé excentrés de 10 mm en M15/21 (G1/2") et M20/27 FIXOFAST - Rosaces métal chromé Ø67 mm - Mitigeur avec écrous prisonniers F20/27 (G3/4") verrouillables à étanchéité intégrée - Sortie douchette en M15/21 (G1/2") avec filtre et clapet anti-retour incorporés au corps - NF classement E2 C3 A3 U3 (CAAA)
CARACTÉRISTIQUES	Croisillons ABS. Cartouche monobloc. Limiteur de débit réglable par tête 1/2 tour. Système économiseur d'eau. Butée de sécurité à 38°C. Arrivées écrous prisonniers 20/27. Raccords muraux excentrés avec rosaces et système FIXOFAST. Filtres et clapets anti-retour incorporés au corps
APPLICATIONS	Pour douche murale.
CONDITIONS D'UTILISATION	Le mitigeur se fixe grâce aux contre-écrous verrouillables par la façade.
COMPATIBILITÉ	Conforme aux réglementations en vigueur
PRÉCAUTION D'EMPLOI	Ne convient qu'à l'application décrite.

SPECIFICATIONS D'INSTALLATION	Permet l'équipement sanitaire des salles de bains et cuisine.
	Garantie 10 ans contre tout vice de fabrication y compris pour les cartouches - Cf conditions générales de vente
PRESCRIPTION DE POSE	Avant le montage nettoyer la tuyauterie pour éliminer toute impureté
PRESCRIPTION D'ENTRETIEN	Nettoyage à l'eau savonneuse avec un chiffon doux et bien sécher - Ne pas utiliser de produits nocifs, abrasifs ou chlorés

AYOR Water & Heating solutions - 13 place Francheville - BP 202- 24052 Périgueux CT Cedex 9 - Tél. 05 53 02 69 70 - www.ayor.fr